VSD-DIS-50

DISTRIBUTION ÉLECTRIQUE

SHOWSDT
Scène Design & Technologie

DISTRIBUTION ÉLECTRIQUE

DISCONNECT VSD-DIS-50

Ce commutateur de déconnexion principal est conçu pour loger un disjoncteur 50 A.

Design compact et poignée confortable. Homologué selon les normes CSA en matière de distribution électrique portative.

Parfait pour la route, le VSD-DIS-50 saura faire face aux rigueurs de la vie de tournée tout en protégeant votre équipement contre les fluctuations de tension.

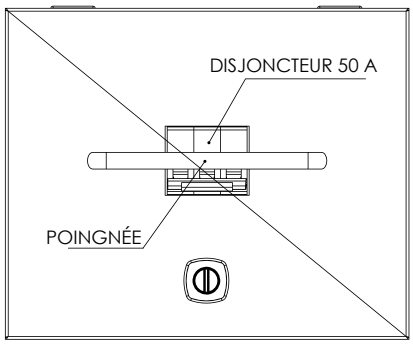

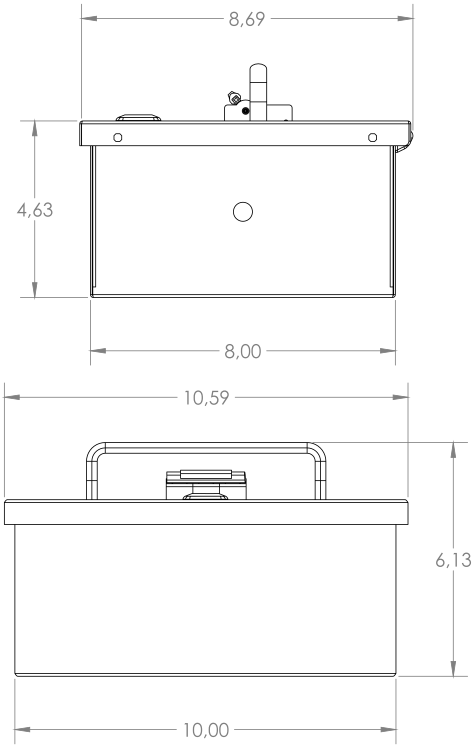

TOUTES LES DIMENSIONS SONT EN POUCES

La configuration standard propose :

CARACTÉRISTIQUES

- Raccord d'entrée unipolaire Cam-LockMC 10'
- 1x connecteur de sortie femelle TL4 50 A, HBL-8364 CS
- 1x disjoncteur 50 A
- Dimensions: 8.75" x 4.75" x 3.75" (220mm X 120 mm X 95 mm)
- **Poids :** 24 lb

Homologué

65-4555 boul. Des Grandes Prairies, Montréal, Qc, H1R 1A5
1-800-567-8245 I SHOWSDT.COM

SHOWSDT